Pompa di Scarico Condensa

Condensate Pump

Manuale Operativo | Operation Manual

Cod. 11949

TECNOGAS

I percorsi della tecnologia.

TECNOGAS:
LA NOSTRA ESPERIENZA
AL VOSTRO SERVIZIO

TECNOGAS:
OUR EXPERIENCE
AT YOUR SERVICE

Grazie per aver acquistato questo prodotto Tecnogas. Per la vostra sicurezza, vi consigliamo di leggere attentamente queste istruzioni prima dell'installazione.

Al fine di non invalidare la garanzia, consigliamo di affidarsi a installatori e manutentori esperti.

Thank you for buying this Tecnogas product. For your safety, please read these instructions carefully before use.

In order not to avoid guarantee, we strongly recommend to rely on expert technicians and service.

Informazioni sulla sicurezza | Safety guide

Le procedure indicate devono essere strettamente rispettate, al fine di evitare danneggiamenti a cose o persone così come all'unità stessa.
The procedures listed in this manual must be strictly observed in order to prevent hazards to person and things, as well as the unit itself.

- Prima di operare sulla pompa, assicurarsi che sia disconnessa dalla rete elettrica.
  Before operating on the pump make sure it is disconnected from the power supply.

- La pompa è stata progettata per l'uso con sola acqua.
  This pump has been designed to work with water only.

- Non utilizzare in piscine o aree marine - Rischio di elettroschock.
  Do not use in swimming pool or marine areas - Risk of electroshock.

- Se danneggiato, sostituire il cavo con un ricambio rispondente ai requisiti.
  If damaged, please replace the cable with a spare part fulfilling the requirements.

- Non azionare la pompa a serbatoio vuoto.
  Do not run this pump with the tank empty.

- La pompa non è progettata per essere utilizzata in ambienti particolarmente unti o oleosi.
  This pump has NOT been designed to work in dirty or oily environment.

- Usare solo in ambienti interni.
  Indoor use only.

- Pompa non sommergibile.
  Non submersible pump.

Per ogni dubbio contattate il nostro servizio clienti.

Please contact our costumer service for any concerns.

Componenti della pompa | Pump components.

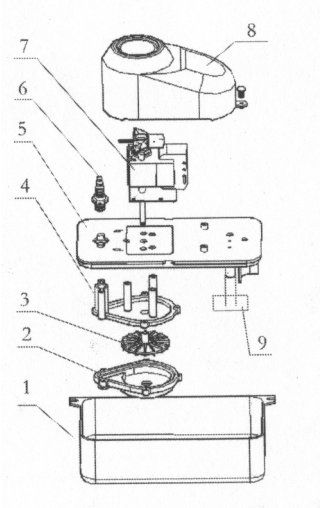

#	Descrizione	Description
1	Serbatoio	Tank
2	Basamento della pompa	Pump base
3	Girante	Impeller
4	Telaio pompa	Pump frame
5	Coperchio del serbatoio	Water tank cover
6	Raccordo di scarico	Drain fitting
7	Motore	Motor
8	Copertura della pompa	Pump cover
9	Galleggiante	Float

Dimensioni e specifiche | Dimensions and details.

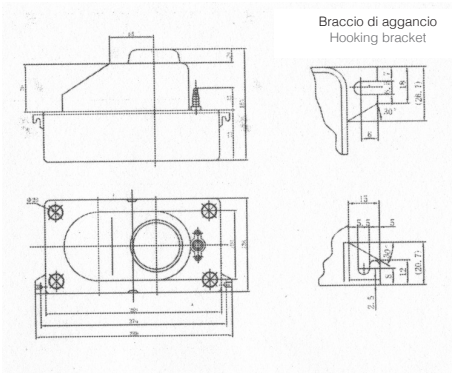

Voltaggio Voltage	230 V 50-60 Hz
Lunghezza scarico Drain lenght	4 m - 13 ft
Capacità di scarico Drain capacity	125 l/h
Capacità serbatoio Tank capacity	1,8 l
Temperatura ambientale Ambiental temperature	0° C - 50° C

Grafico delle prestazioni | Performance graphics.

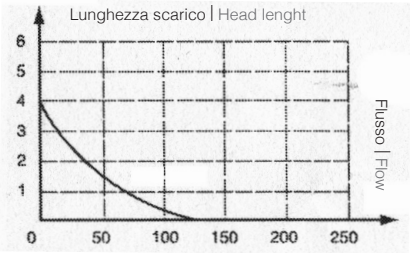

Installazione | Installation

1 Assicurarsi che l'impianto elettrico non sia in tensione.
Make sure to cut off the power.

2 Dopo essersi assicurati che la pompa è in piano, fissarla saldamente.
Make sure the pump is in level and fix it well.

3 Collegare il tubo di scarico (DN/ID 6mm, DN/OD 9mm) e assicurarsi che non si pieghi eccessivamente.
Connect the 6mm DN/ID pipe (9mm DN/OD) drain pipe and make sure it does not bend too much.

4 Scegliere la lunghezza dello scarico considerando il grafico delle prestazioni. Fissare il cavo con delle fascette.
Choose the lenght of the drain pipe according to the amount of water to drain. Consider the performance graphics. Fix the pipe with cable ties.

5 Connettere la pompa all'alimentazione del condizionatore tramite i tre cavi portanti la dicitura "POWER".
Connect the pump to the air conditioner power supply by the three wires wich are marked with "POWER" label.

!! Attenzione! Positivo: marrone, Negativo: Blu, Terra: Verde e giallo.
Pay attention! Positive: brown. Negative: Blue, Ground: Green and Yellow.

6 Se il circuito viene installato come da schema riportato, la pompa può spegnere il condizionatore nel caso di un malfunzionamento della stessa.
If the circuit is set up as the reported scheme, the pump can switch off the air conditioner when any problems occur to the draining device.

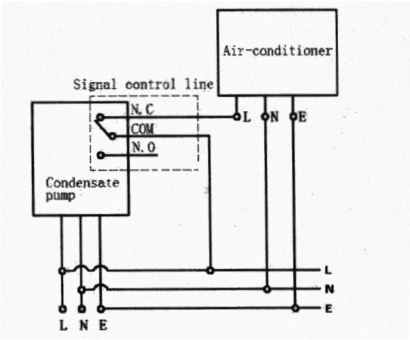

7 Controllare il funzionamento della pompa per assicurarsi di aver eseguito un corretto montaggio.
Check if the pump is working properly to be sure to have made a correct assembly.

!! Se l'allarme interno suona significa che la pompa è in allarme. Spegnere il condizionatore e contattare l'assistenza.
If the alarm buzzes, it means that the pump isn't working properly. Switch off the conditioner and contatc the customer support.

!! Fare molta attenzione alla differenza tra i cavi di rete e di segnale: un montaggio scorretto porta a danni irreparabili alla pompa.
Pay attention at the difference between the power cables and the signal cables: an incorrect assembly brings to irreparable damages to the pump.

Risoluzione problemi | Troublesooting

Problema | Problem	Causa | Cause	Risoluzione | Action
La pompa funziona ininterrottamente. The pump runs all the time.	C'è sporcizia che blocca il galleggiante. There is sludge in the water tank.	Pulire la pompa. Clean the pump.
La pompa lavora a intermittenza producendo molto rumore. The pump runs irregularly making a lound noise.	L'acqua torna alla pompa a causa dell'effetto sifone. Water goes back to the pump due to a siphone effect.	Eliminare l'aria nel tubo tra la pompa e il serbatoio. Try to avoid air in the pipe between the pump and the tank.
La pompa funziona ma non scarica acqua The pump works but there's no water draining	Vi sono delle perdite nei collegamenti idraulici. There are leaks in the pipes.	Controllare i tubi. Se necessario adottare metodi di fissaggio adeguati. Check the pipes.If needed, enfoce fixing method.
La pompa non funziona. Pump doesn't work.	La pompa non è correttamente collegata alla rete elettrica. The pump is not connectet to the power supply.	Controllare la fonte di alimentazione Check the poiwer supply.
	Il cablaggio è scorretto. The wiring is incorrect.	Controllare il cavo di alimentazione e il cablaggio. Check the power cable and the wiring.
	Il voltaggio non è adeguato alla pompa. The voltage is not suitable for the pump.	Controllare il voltaggio o sostituire la pompa. Check the voltage or replace the pump.

Manutenzione | Maintance

Questa pompa richiede manutenzione ordinaria. Si consiglia di pulire il serbatoio ogni 6 mesi con un detergente antibatterico. Controllare lo stato del filtro e dei componenti interni e, se necessario, sostituirli. Prestare attenzione a rimontare il galleggiante in posizione corretta.

This pump requires periodical maintance. It's recommended to clean every the tank every 6 moths, with an antibacterial detergent. Check the status of the filter and of the inner component. Replace them if necessary. Take great care while remounting the float.

Garanzia | Warranty

La garanzia di questa pompa copre tutti i danni strettamente correlati a difetti di fabbricazione. Possono essere coperti solo la sostituzione dell'intera pompa o delle parti difettose, non il costo della manodopera. Tutti i reclami devono essere correlati di descrizione accurata del difetto. Non si accettano reclami per prodotti montati in modo scorretto o che non hanno subito periodiche manutenzioni come da manuale.

This guarantee covers all the damage strictly correlated to manufacturing faults. Only the replacement of the pump or of the defective parts can be covered, not the labor cost. With all the complain, the costumer must attach a detailed description of the defect. Complain about wrong mounted or non-maintanced product will NOT be accepted.

TECNOGAS

I percorsi della tecnologia.

Azienda con sistema
di qualità certificato
SGS ISO 9001/2008

TECNOGAS srl
Viale L. Da Zara, 10
35020 Albignasego
Padova - Italy

T. +39 049 8625910
F. +39 049 8625911
info@tecnogas.net
www.tecnogas.net